Kälte. Wärme.
Innovationen.

Konzepte für den Supermarkt
Heizung aus Gewerbekälte

➜ **Option Brauchwasser Wärmetauscher**
➜ **Option Wärmepumpe zur Komplettheizung und/oder Kühlung**
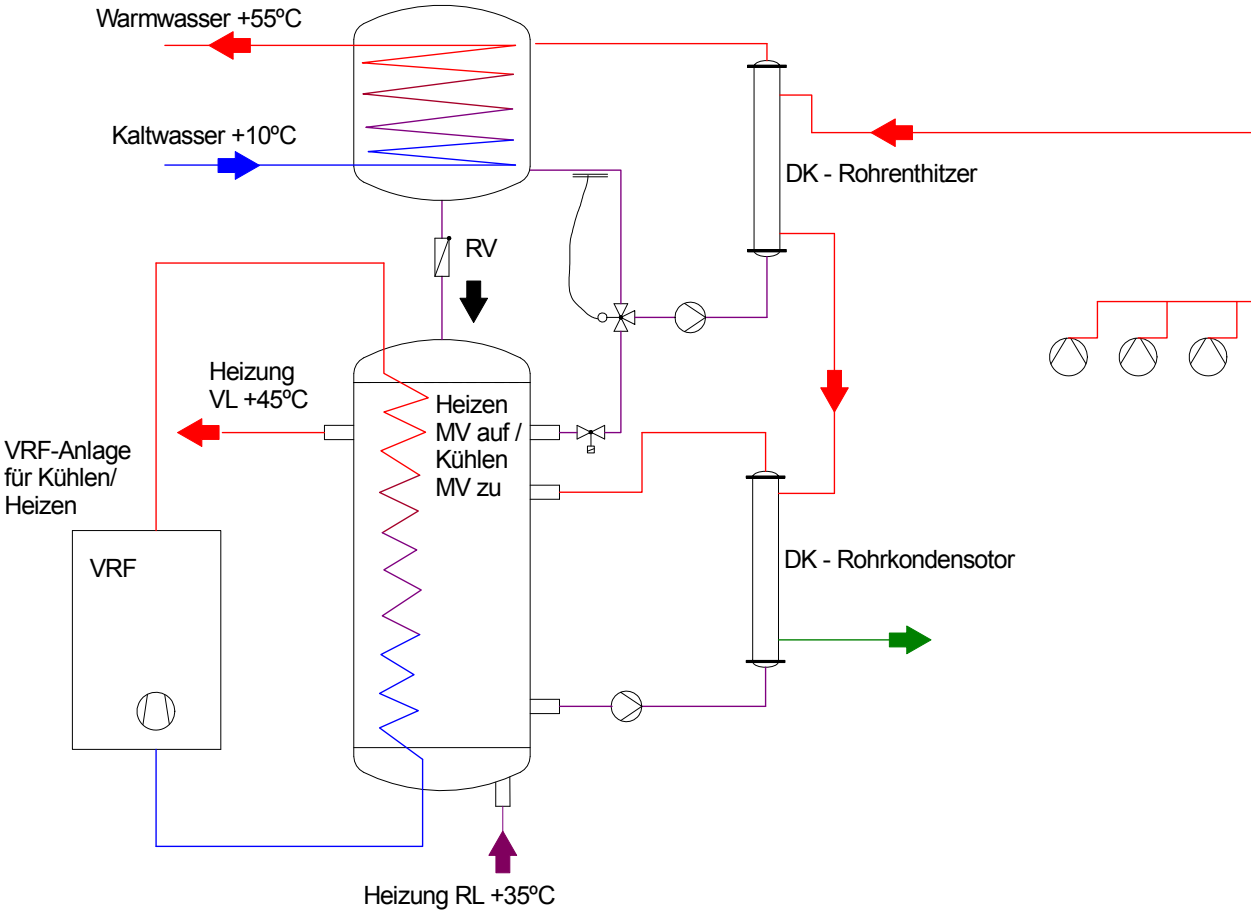
In dieser Zeichnung wird eine Anlage dargestellt, bei der zusätzlich mit der Überhitzungswärme der Verbundanlage Warmwasser bereitet wird. Heizungs- und Warmwasserspeicher können übereinander unter einer Isolierung aufgebaut werden.